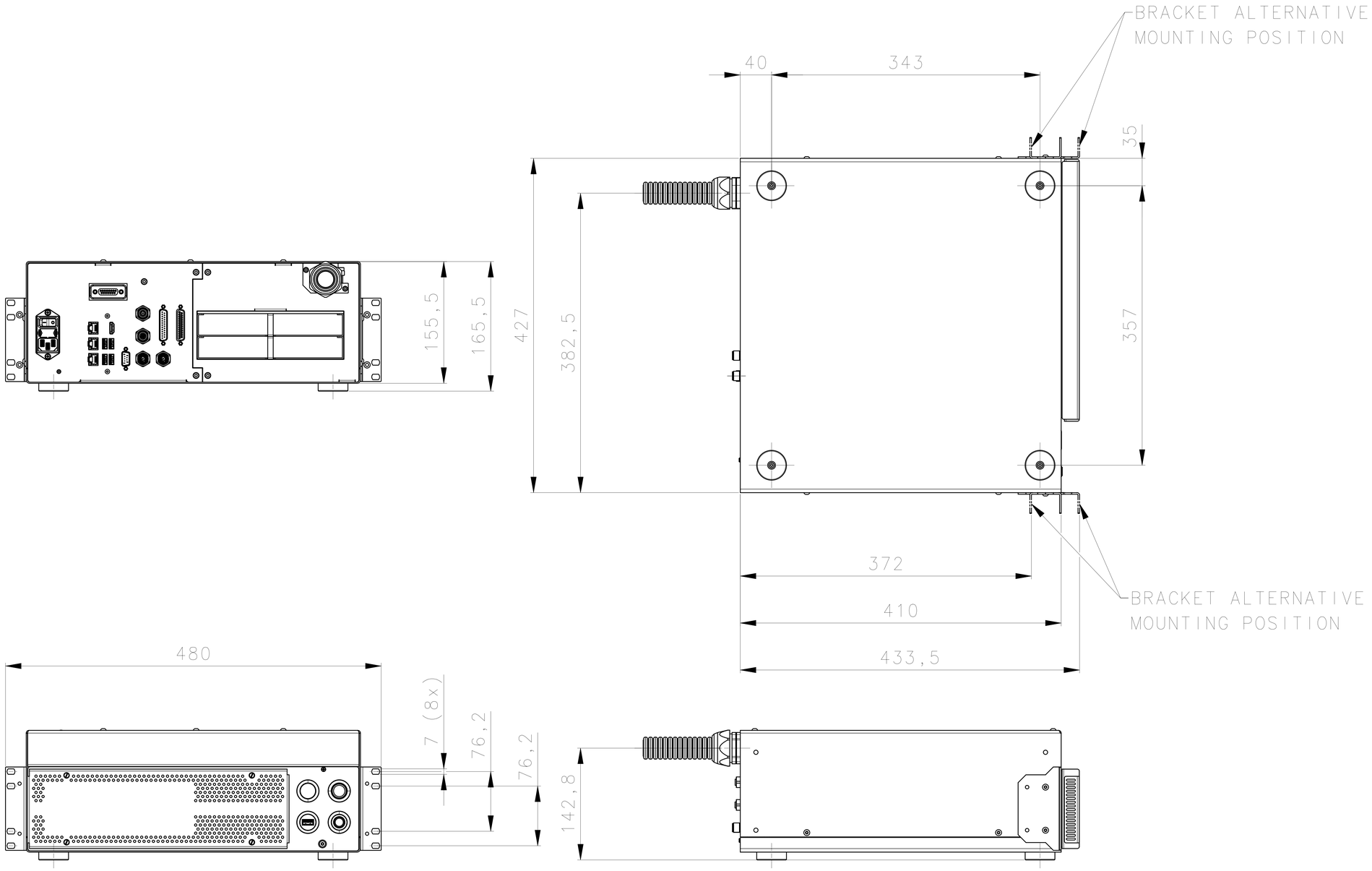
BRACKET ALTERNATIVE
MOUNTING POSITION
40
343
35
427
382,5
357
155,5
165,5
372
410
433,5
BRACKET ALTERNATIVE
MOUNTING POSITION
480
7 (8x)
76,2
76,2
142,8